分類	側溝類	品名	マルチフリューム	備考	

特 長

1 湿田地帯における地下水低下を目的としており、裏作導入を図れます。
2 湧水を完全にカットし、耕作地を広く使えます。
3 暗渠排水と比較して地下水の他に表面水もカットします。また、管理が簡単で効果は半永久的です。

標準図

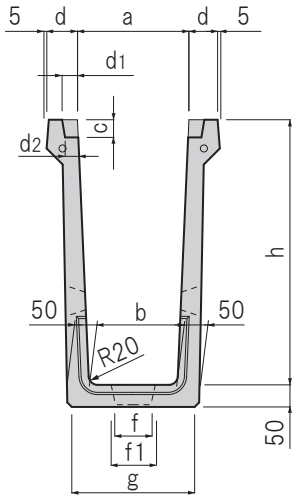

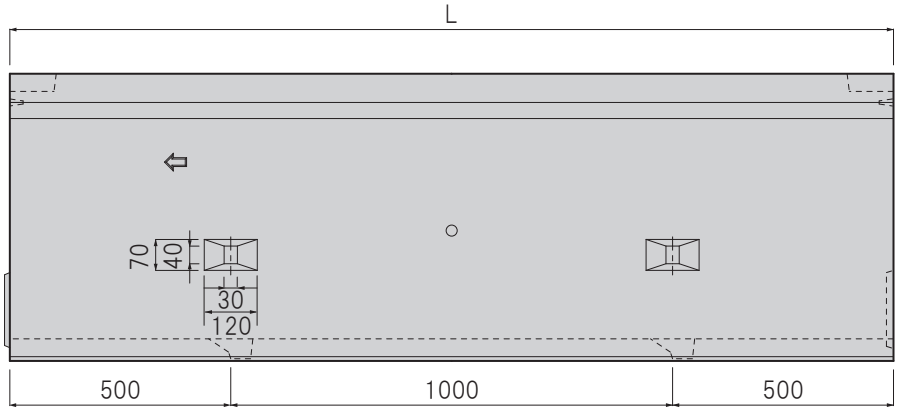

注)補強ハリを必ずご使用下さい。

寸法表

呼び名	寸法(mm)										参考重量(kg)	
	a	b	c	d	d1	d2	f	f1	g	h	L=2000	L=1000
150	190	150	40	55	25	20	80	100	230	500	264	132
200	250	200		65	35	30			278	600	331	165
250	350	250		80	45	40	25	60	330	700	392	196

【補強ハリ】

標準図

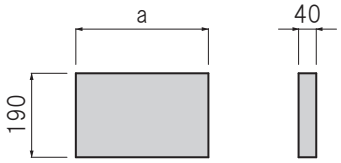

施工例

マルチフリューム250

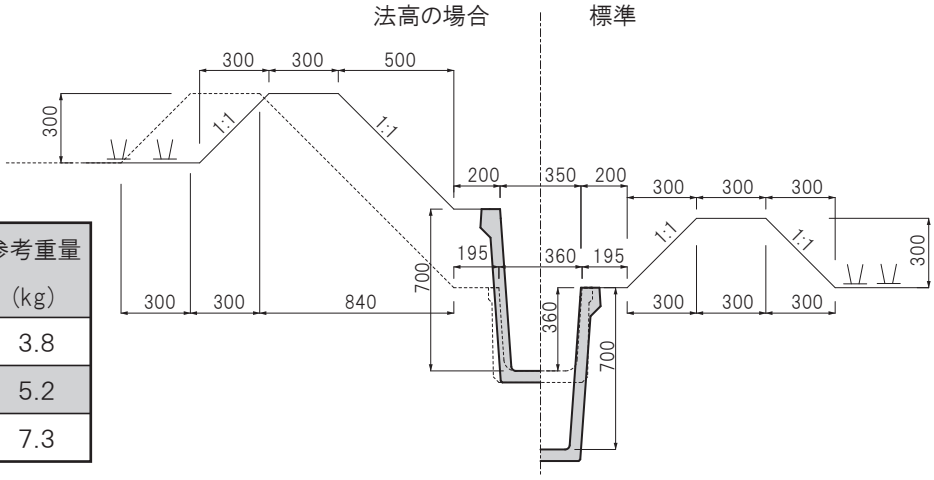

寸法表

呼び名	寸法(mm)	参考重量
	a	(kg)
150	220	3.8
200	300	5.2
250	420	7.3