基礎ブロック

株式会社　シートック

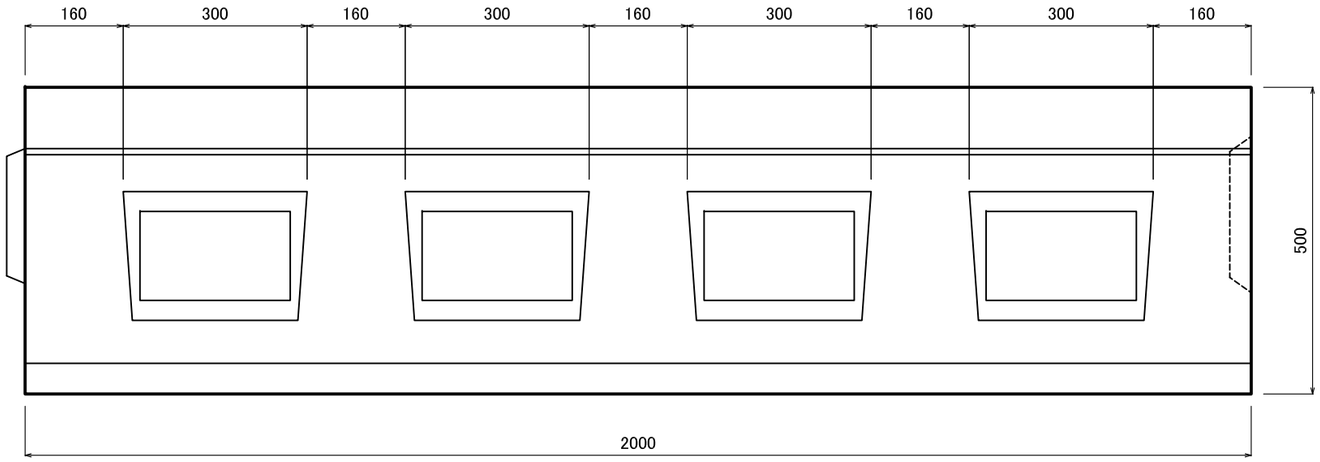

Ⅰ型(1:0.3～1:0.5)

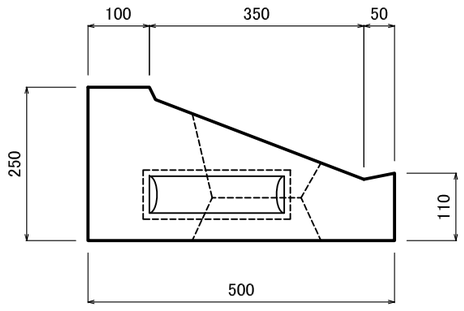

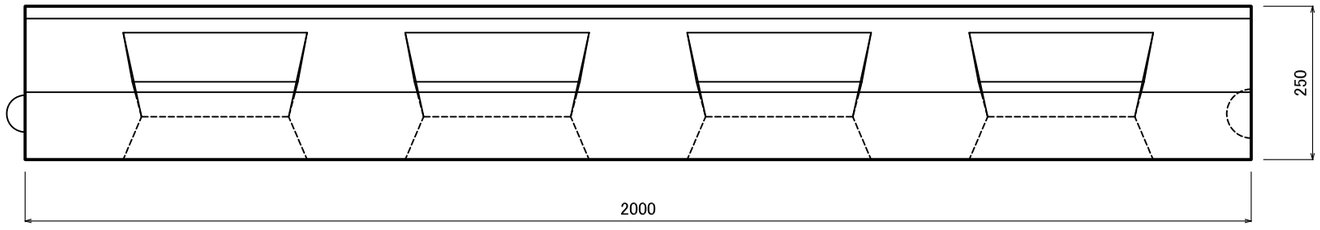

基礎ブロック

株式会社　シートック

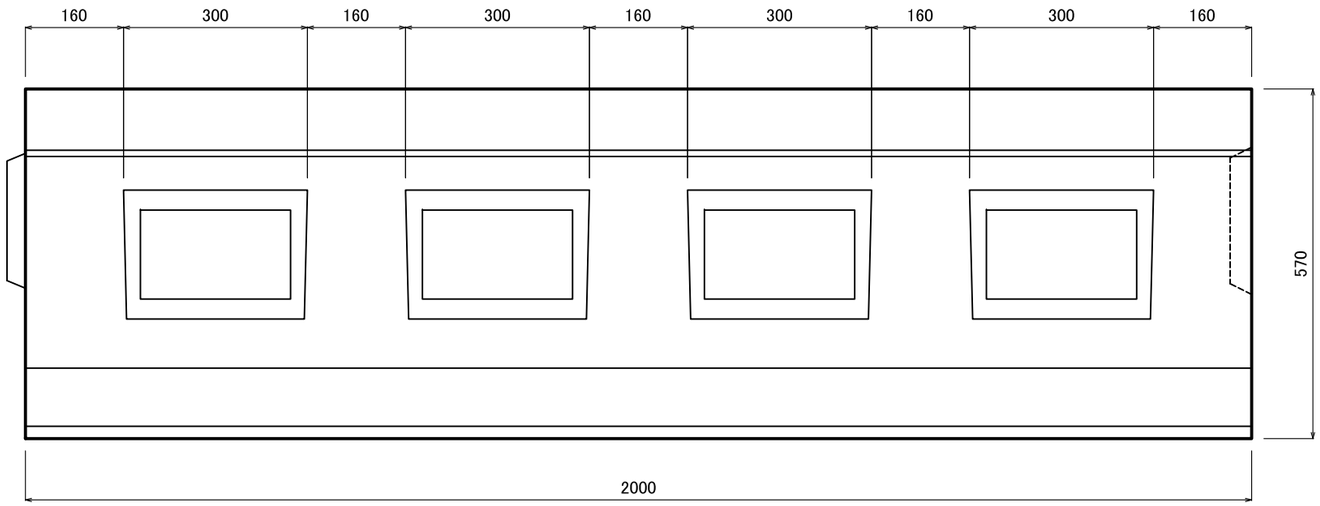

Ⅱ型(1:0.3～1:0.5)

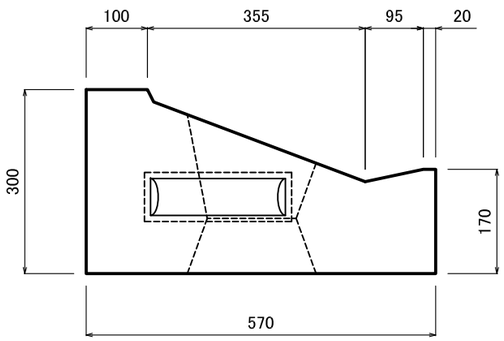

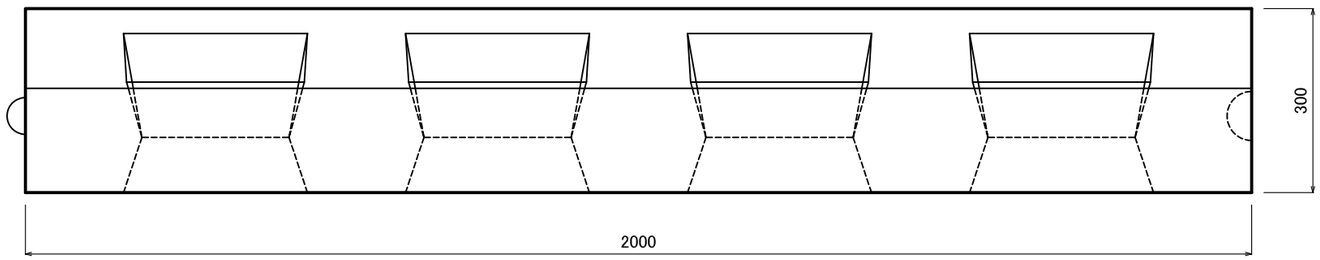

基礎ブロック

株式会社　シートック

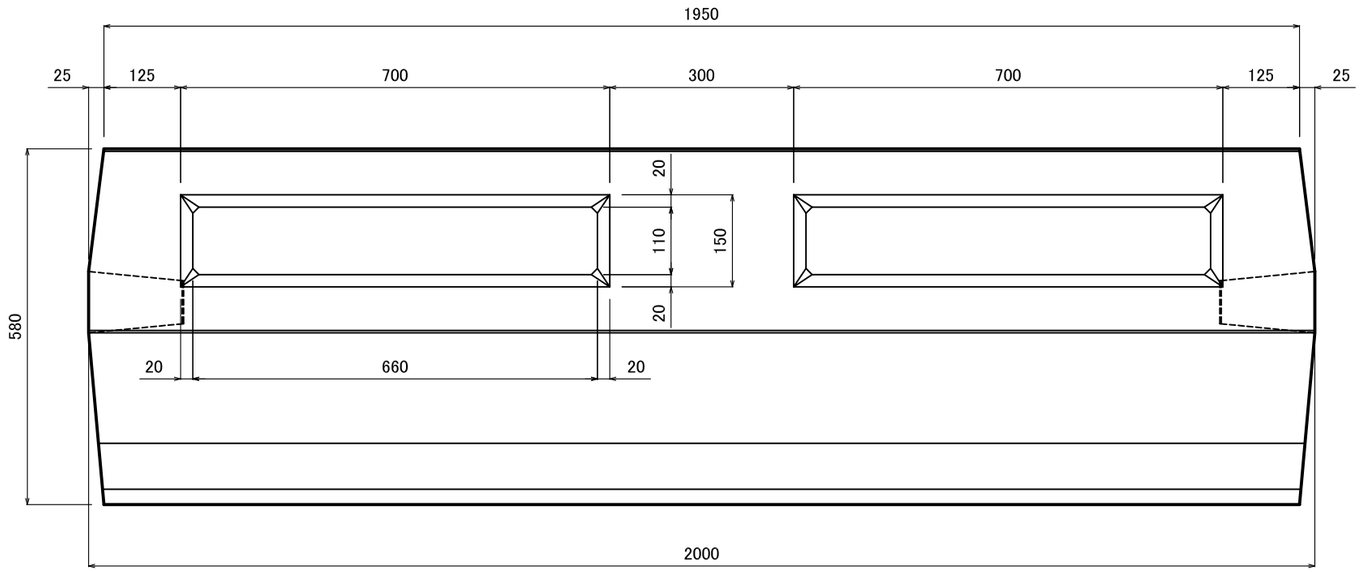
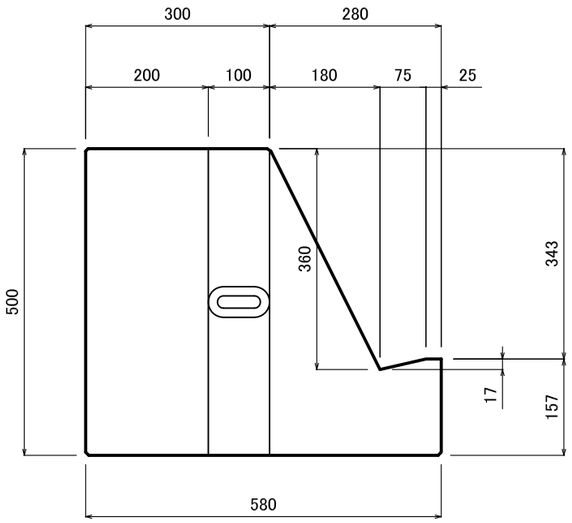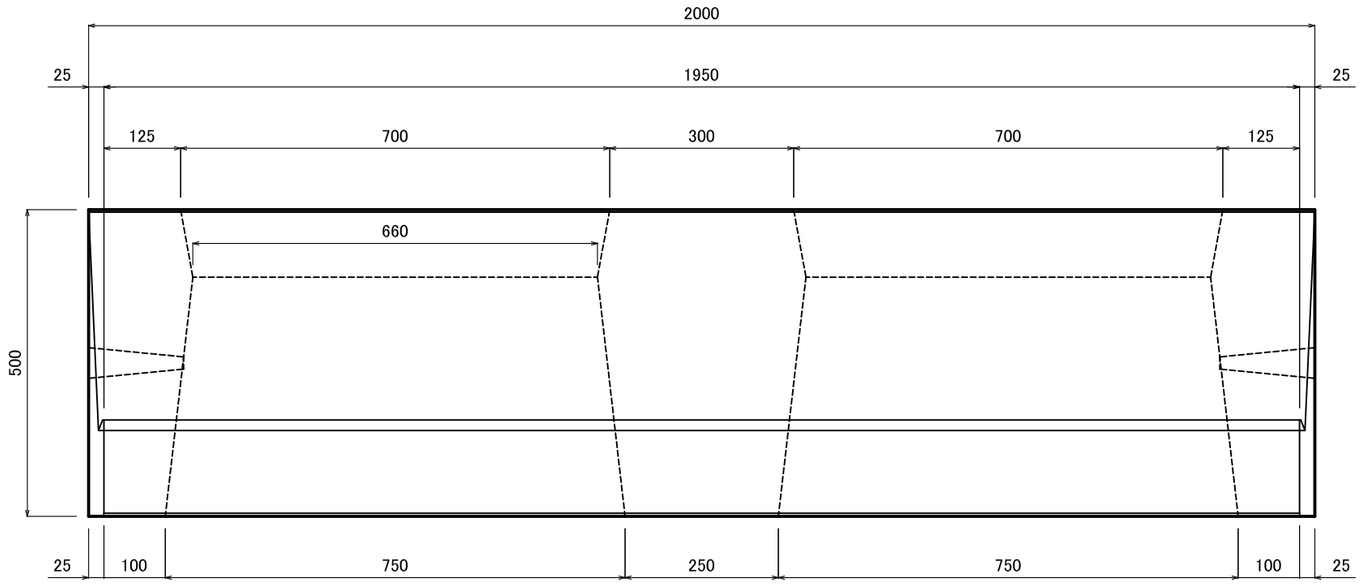
Ⅲ型(1:1.0～1:2.0)